UJHA - rev. 01 - 11/16 - 1000

ISTRUZIONI DI MONTAGGIO PER SCROCCHI VERTICALI
ASSEMBLY INSTRUCTIONS FOR VERTICALS LATCHES
INSTRUCTIONS D'ASSEMBLAGE POUR PÊNE VERTICAUX
ISTRUCCIONES DE MONTAJE PARA PESTILLO VERTICALES

impar
Concepteur & distributeur

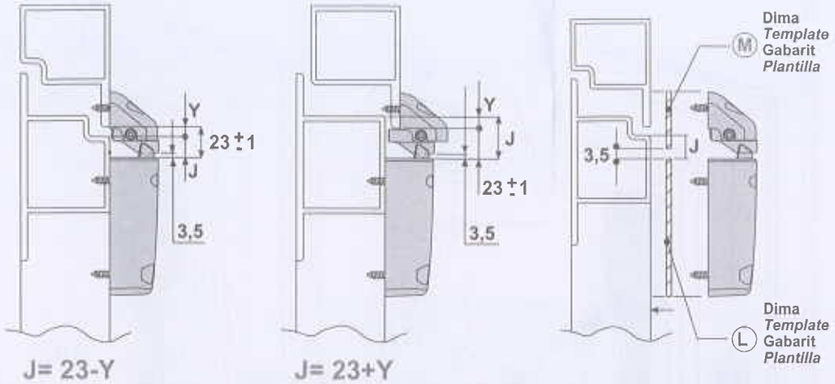

J= 23-Y

J= 23+Y

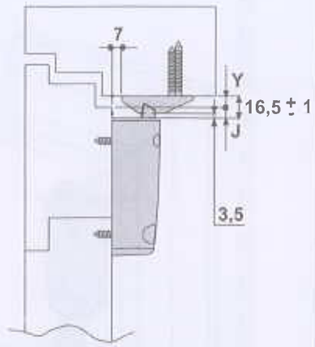

J= 16,5-Y

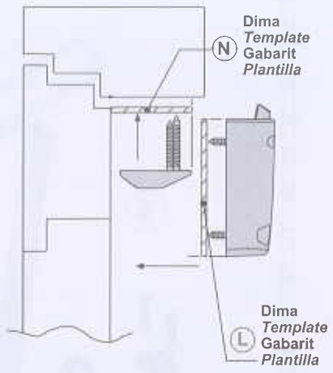

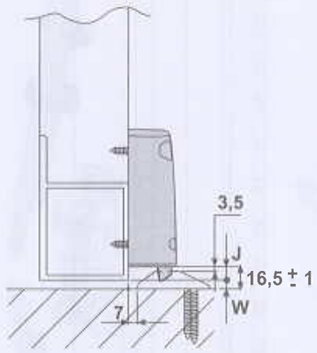

J= 16,5-W

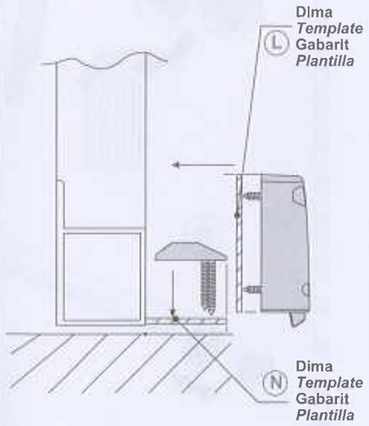

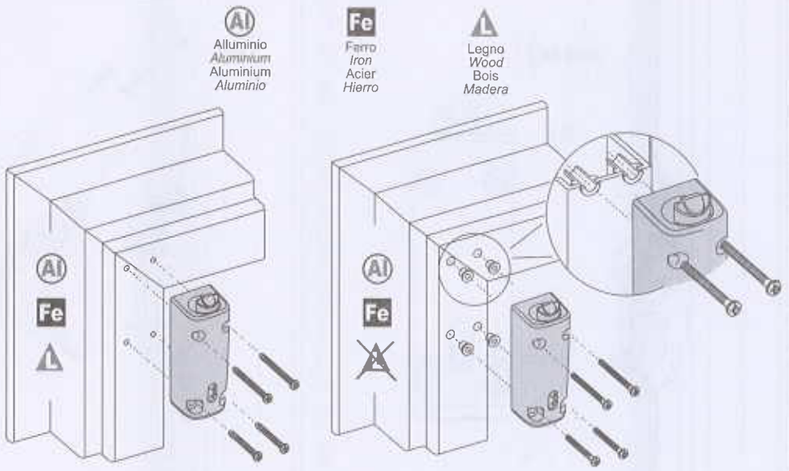

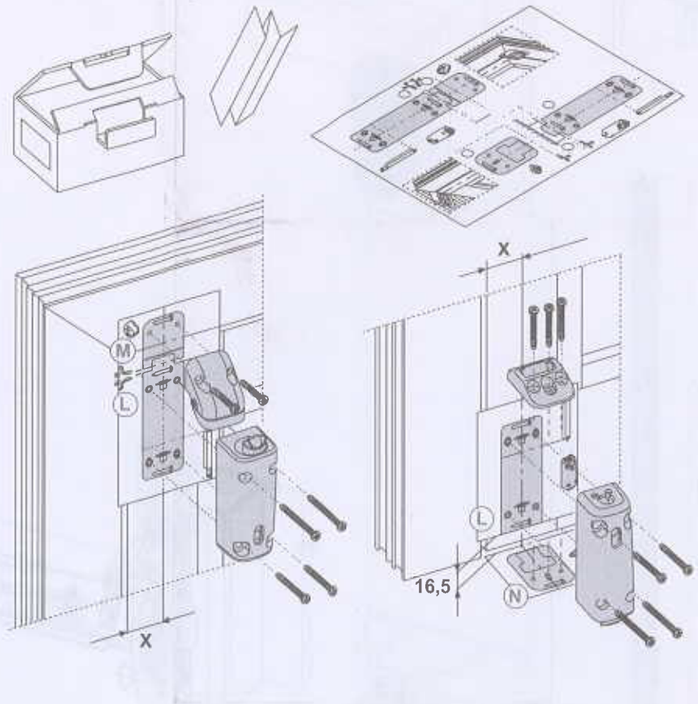

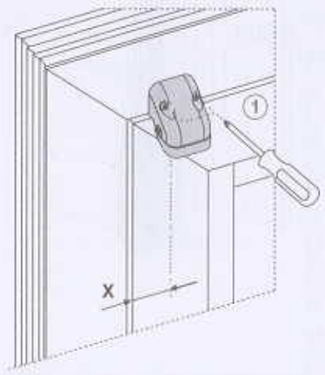

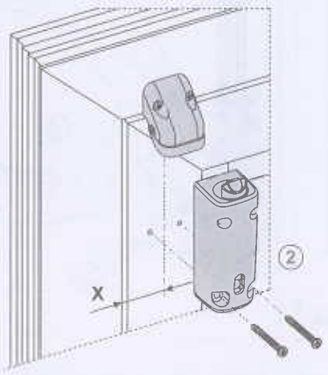

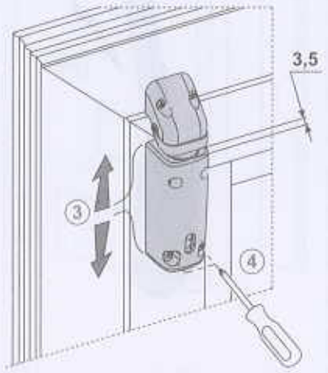

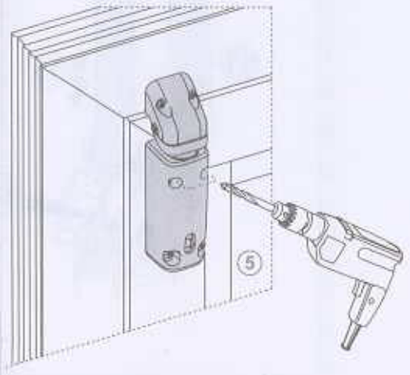

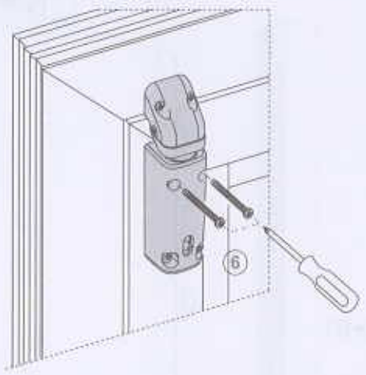

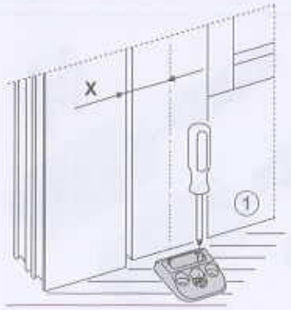

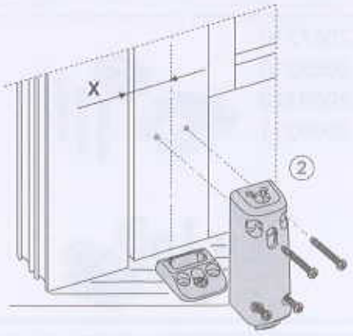

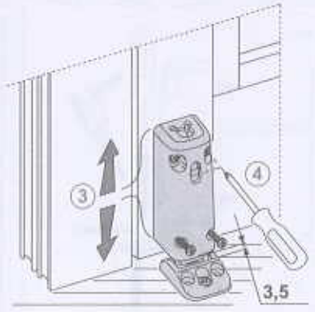

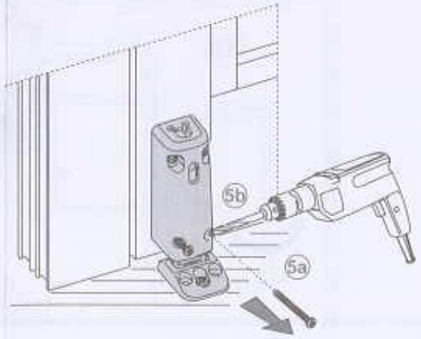

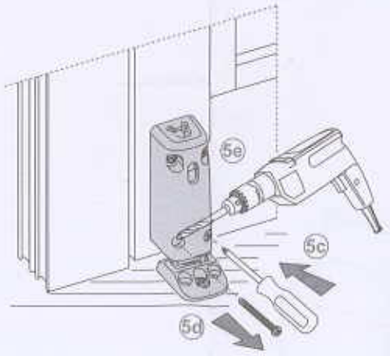

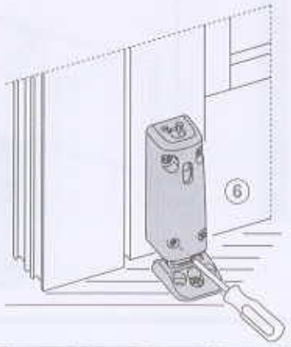

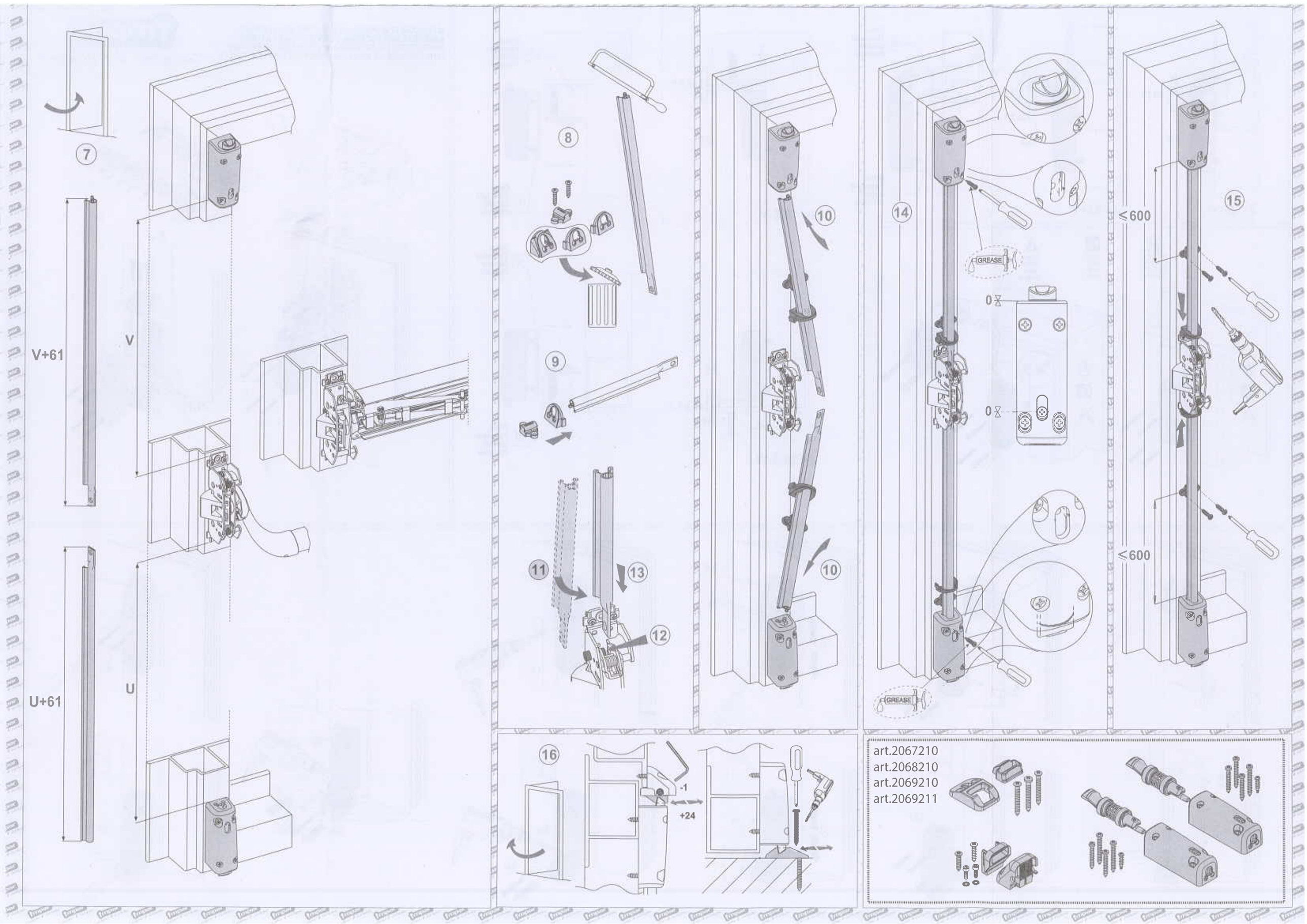
7
V+61
V
U+61
U
8
9
11
13
12
10
10
14
GREASE
0
0
GREASE
≤600
15
≤600
16
-1
+24
art.2067210
art.2068210
art.2069210
art.2069211