# Montageanleitung / Assembly instruction / Notice de montage

SR-EF (24V) mit TS-41 / 31 (DIN links / DIN rechts spiegelbildlich)
SR-EF (24V) with TS-41 / 31 (DIN left / DIN right mirror image)
SR-EF (24V) avec TS-41 / 31 (DIN gauche / DIN droite inverser l'illustration)

| CE | ECO Schulte GmbH & Co. KG<br>Iserlohner Landstraße 89<br>D-58706 Menden | 10 | | | | | |
|---|---|---|---|---|---|---|---|
| 0432 - CPD - 0031 | EN 1154:1996+A1:2002 / AC:2006 | 4 | 8 | 1-3 | 1 | 1 | 3 |
| | | 4 | 8 | 1-4 | 1 | 1 | 3 |

| CE | ECO Schulte GmbH & Co. KG<br>Iserlohner Landstraße 89<br>D-58706 Menden | 06 | | | | | |
|---|---|---|---|---|---|---|---|
| 0432 - CPD - 0143<br>0432 - CPD - 0147 | EN 1155:1997+A1:2002 / AC:2006<br>EN 1158:1997+A1:2002 / AC:2006 | 3 | 8 | 3-6 | 1 | 1 | 0 |

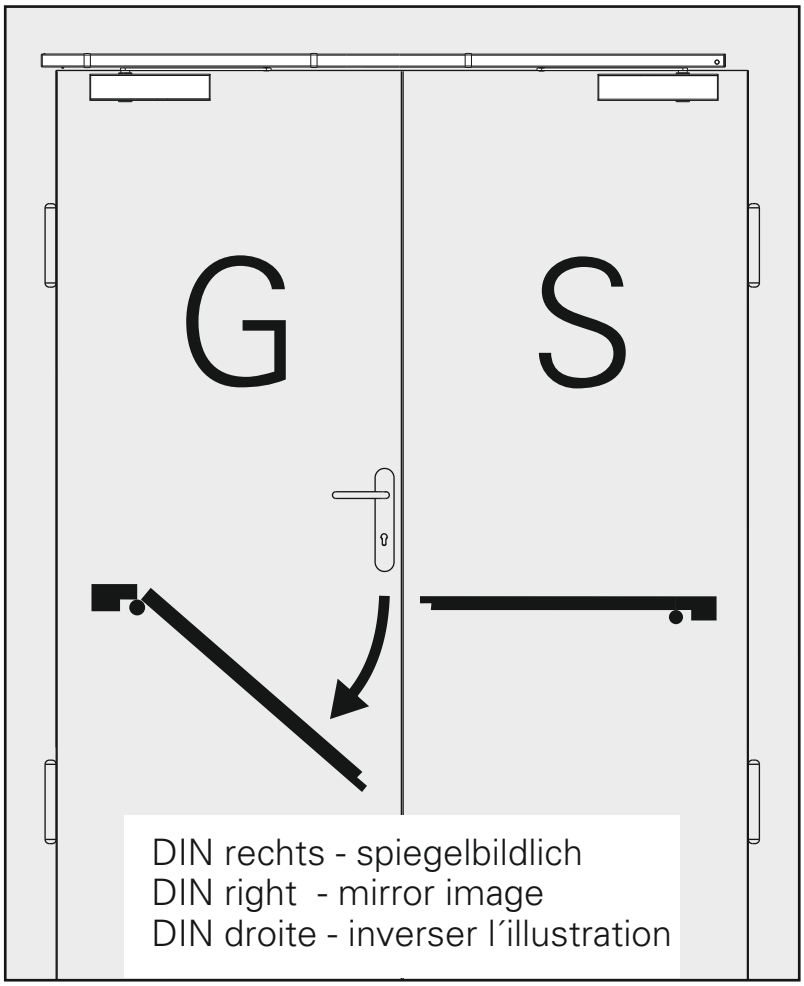


| TS-31 EN 1-3 | Türschließergröße<br>Door closer size<br>Force de ferme porte | Max. Türbreite<br>Max. door width<br>Largeur de porte max. | Umdrehungen<br>Rotations<br>Rotations |
|---|---|---|---|
| | 1 | 750 mm | -11 |
| | 2 | 850 mm | -6 |
| | 3 F | 950 mm | 0 |

| TS-41 EN 1-4 | Türschließergröße<br>Door closer size<br>Force de ferme porte | Max. Türbreite<br>Max. door width<br>Largeur de porte max. | Umdrehungen<br>Rotations<br>Rotations |
|---|---|---|---|
| | 1 | 750 mm | -7 |
| | 2 | 850 mm | -4 |
| | 3 F | 950 mm | 0 |
| | 4 F | 1100 mm | +5 |

| Abkürzungen | | Abbreviations | | Abréviations | |
|---|---|---|---|---|---|
| SG | Schließ-geschwindigkeit | CS | Closing speed | VF | Vitesse de fermeture |
| ES | Endschlag | LS | Latching speed | CF | Coup final |
| SK | Schließkraft | CF | Closing force | FF | Force de fermeture |

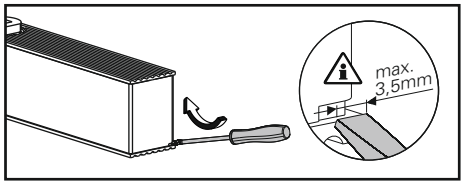


Für die Montage dürfen ausschließlich Originalteile des Herstellers verwendet werden. Die Montagearbeiten müssen gemäß Anleitung von einer qualifizierten Person durchgeführt werden. Bei Nichtbeachtung entfällt jeglicher Garantieanspruch. Diese Anleitung ist vom Monteur nach der Montage an den Betreiber weiterzugeben!

Only original parts have to be used. The assembly has to be made by a qualified person according to the mounting instruction. In case of non-respect the guarantee is invalid. This instruction is to be handed over to the operator by the fitter after assembly!

Impérativement utiliser la notice de montage fournie par le fabricant. La mise en œuvre et le montage doivent être exécutés par du personnel qualifié. Le non respect de ces règles annule catégoriquement tout droit de garantie Cette instruction est à remettre par le poseur à l'exploitant après montage.

Leistungserklärung nach Verordnung (EU) Nr. 305/2011 finden Sie unter http://www.eco-schulte.de/leistungserklaerungen
Declaration of performance according to Regulation (EU) No 305/2011 see http://www.eco-schulte.de/declarationofperformance
Déclaration des performances conformément au règlement (UE) N° 305/2011 voir http://www.eco-schulte.de/declarationdesperformances

# Montageanleitung / Assembly instruction / Notice de montage

SR-EF (24V) mit TS-41 / 31 (DIN links / DIN rechts spiegelbildlich)
SR-EF (24V) with TS-41 / 31 (DIN left / DIN right mirror image)
SR-EF (24V) avec TS-41 / 31 (DIN gauche / DIN droite inverser l'illustration)

**1a**

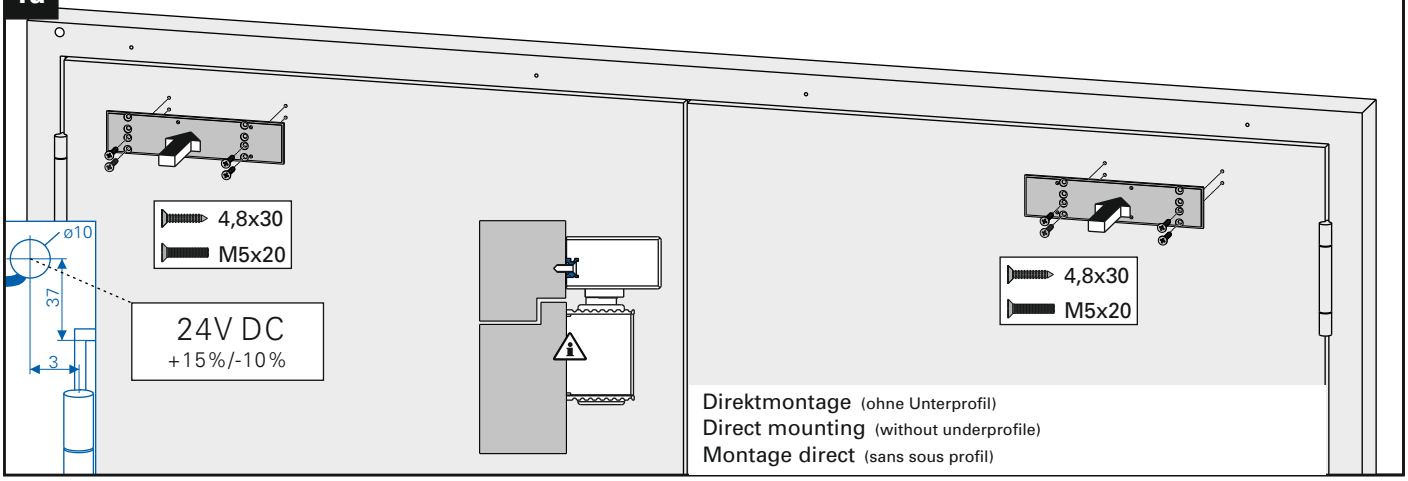


**1b**

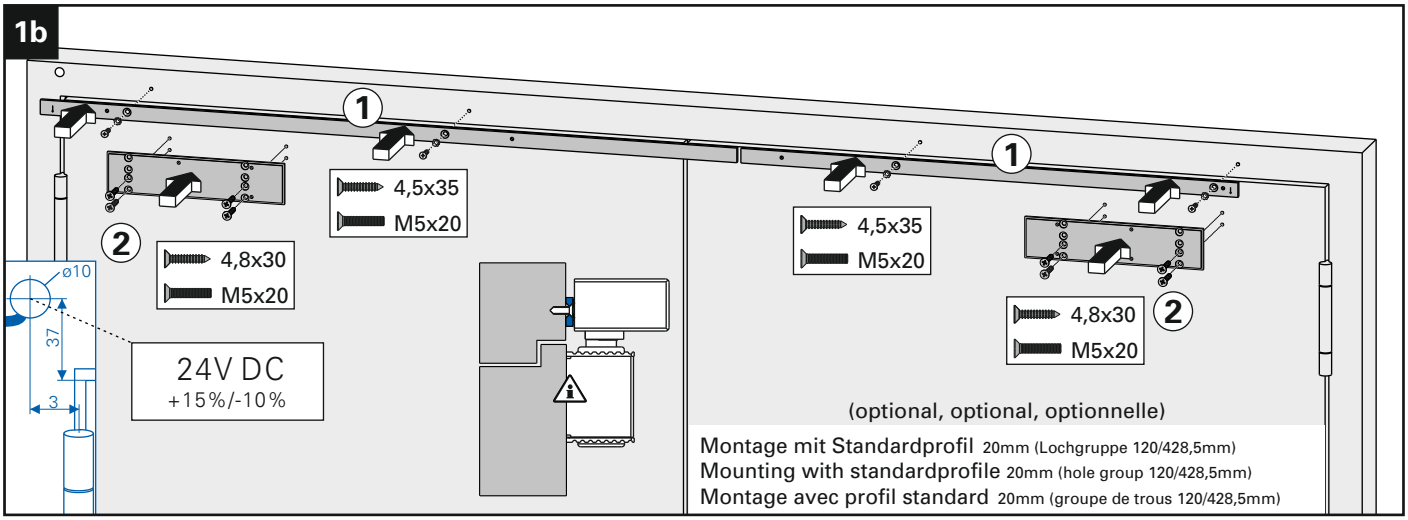


**1c**

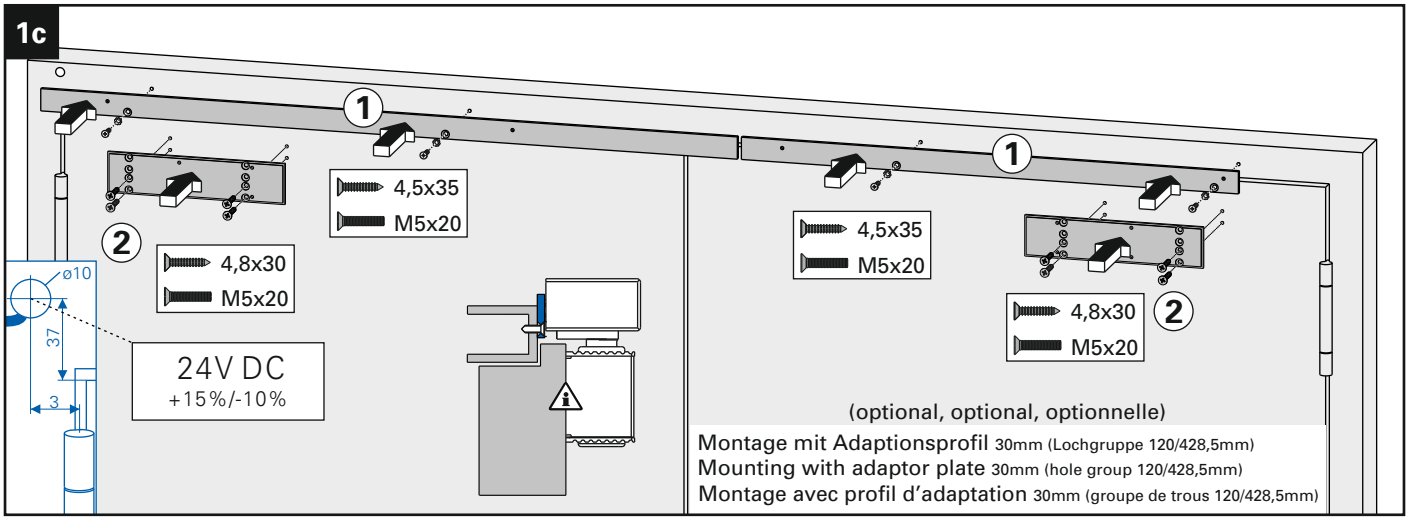

# Montageanleitung / Assembly instruction / Notice de montage

SR-EF (24V) mit TS-41 / 31 (DIN links / DIN rechts spiegelbildlich)
SR-EF (24V) with TS-41 / 31 (DIN left / DIN right mirror image)
SR-EF (24V) avec TS-41 / 31 (DIN gauche / DIN droite inverser l'illustration)

**2a**

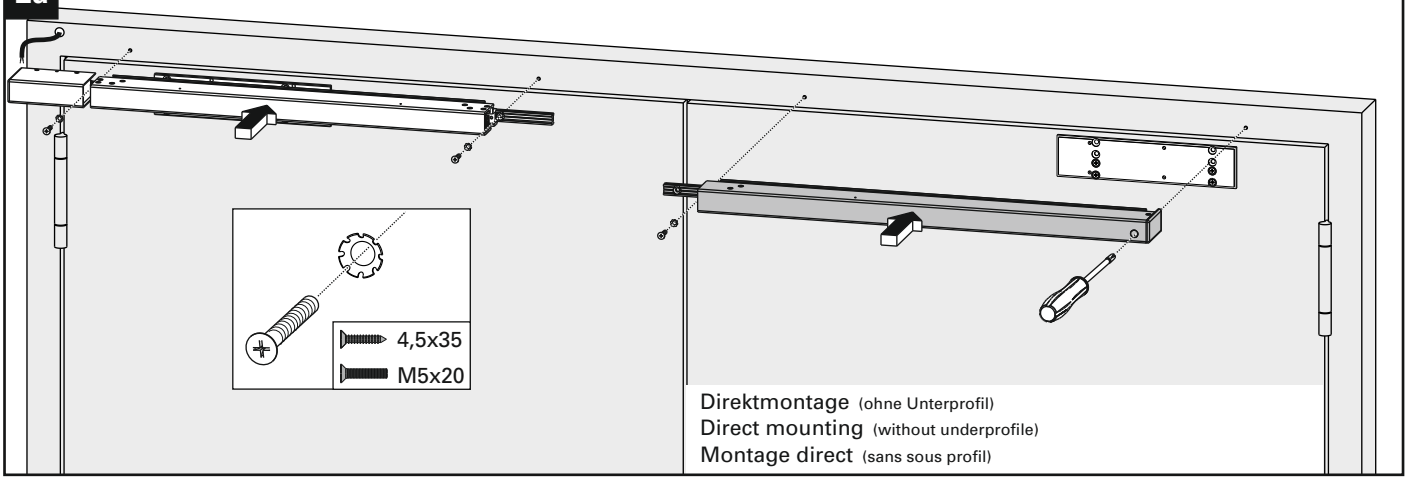


Direktmontage (ohne Unterprofil)
Direct mounting (without underprofile)
Montage direct (sans sous profil)

**2b**

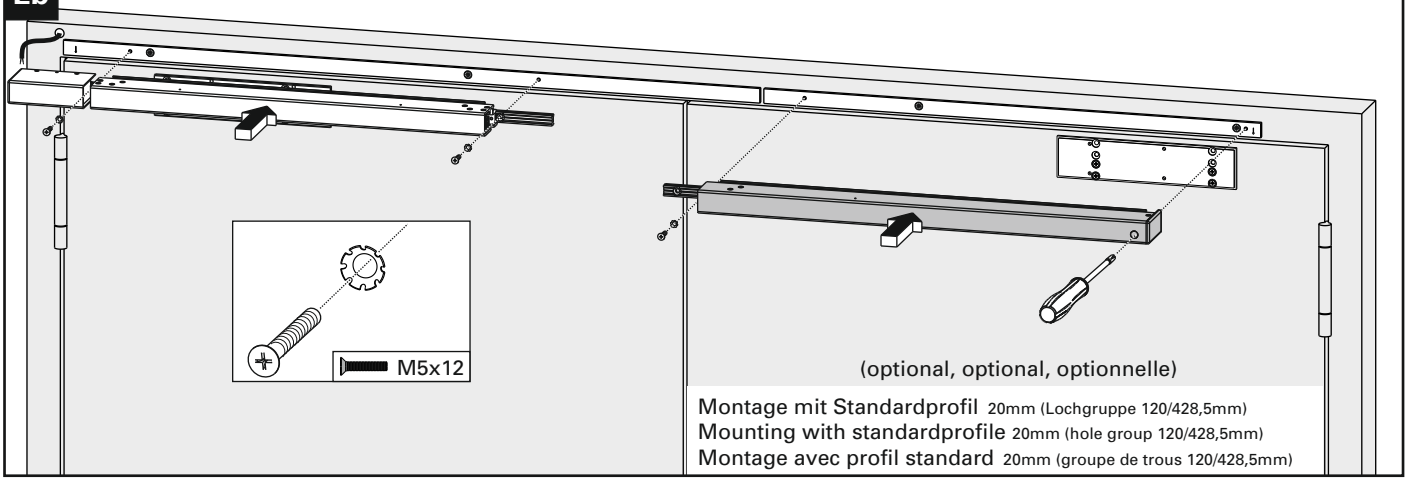


(optional, optional, optionnelle)

Montage mit Standardprofil 20mm (Lochgruppe 120/428,5mm)
Mounting with standardprofile 20mm (hole group 120/428,5mm)
Montage avec profil standard 20mm (groupe de trous 120/428,5mm)

**2c**

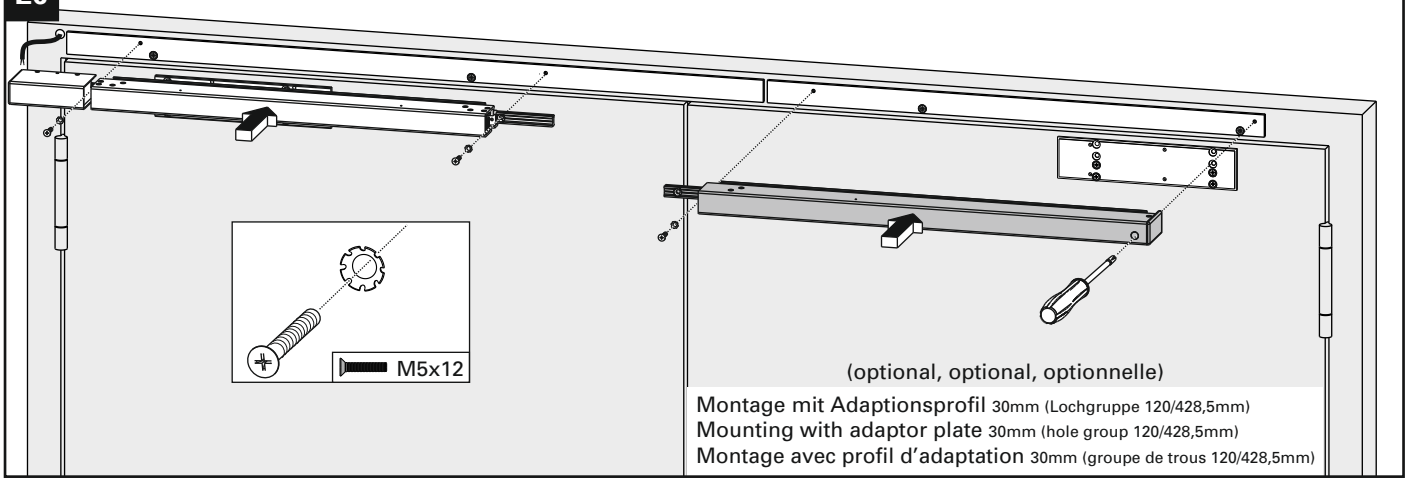


(optional, optional, optionnelle)

Montage mit Adaptionsprofil 30mm (Lochgruppe 120/428,5mm)
Mounting with adaptor plate 30mm (hole group 120/428,5mm)
Montage avec profil d'adaptation 30mm (groupe de trous 120/428,5mm)

# Montageanleitung / Assembly instruction / Notice de montage

SR-EF (24V) mit TS-41 / 31 (DIN links / DIN rechts spiegelbildlich)
SR-EF (24V) with TS-41 / 31 (DIN left / DIN right mirror image)
SR-EF (24V) avec TS-41 / 31 (DIN gauche / DIN droite inverser l'illustration)

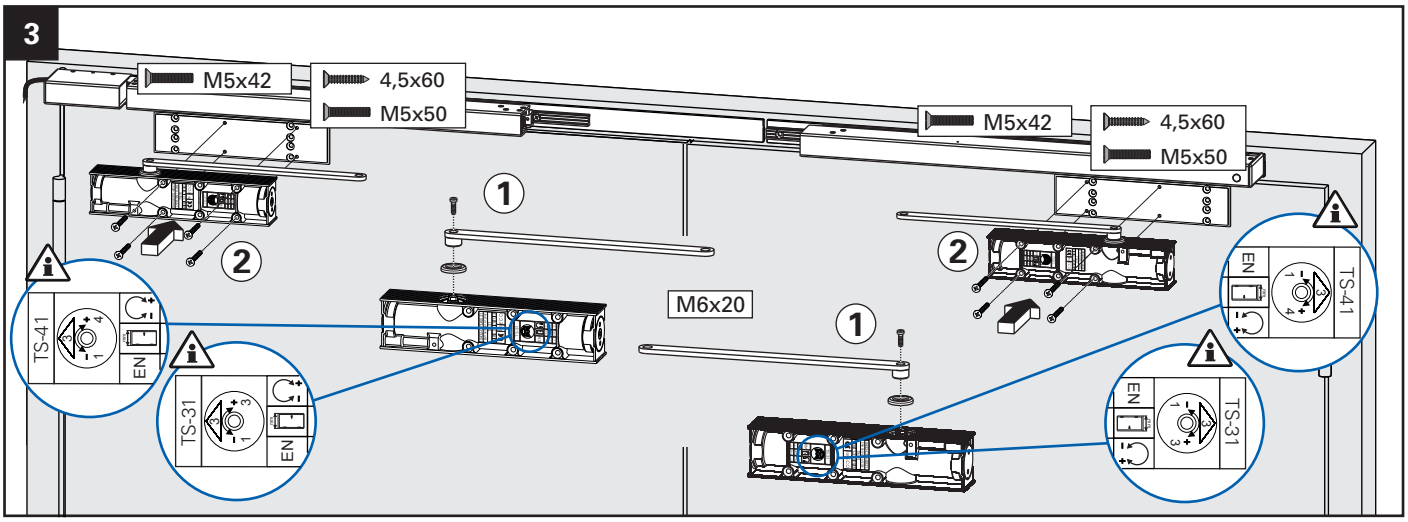


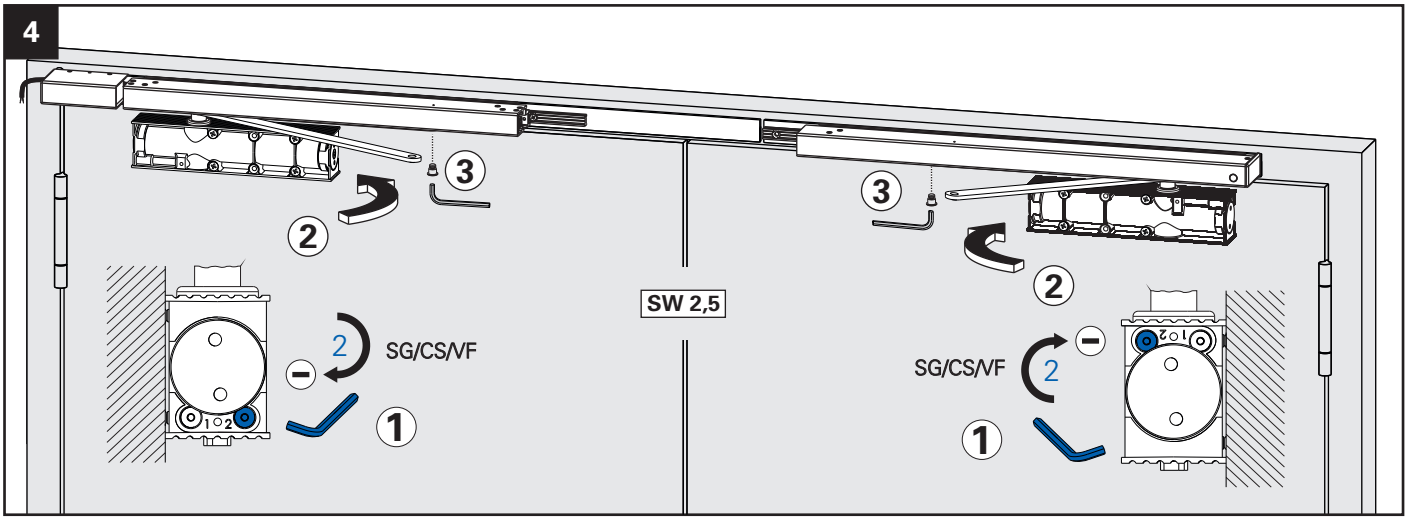


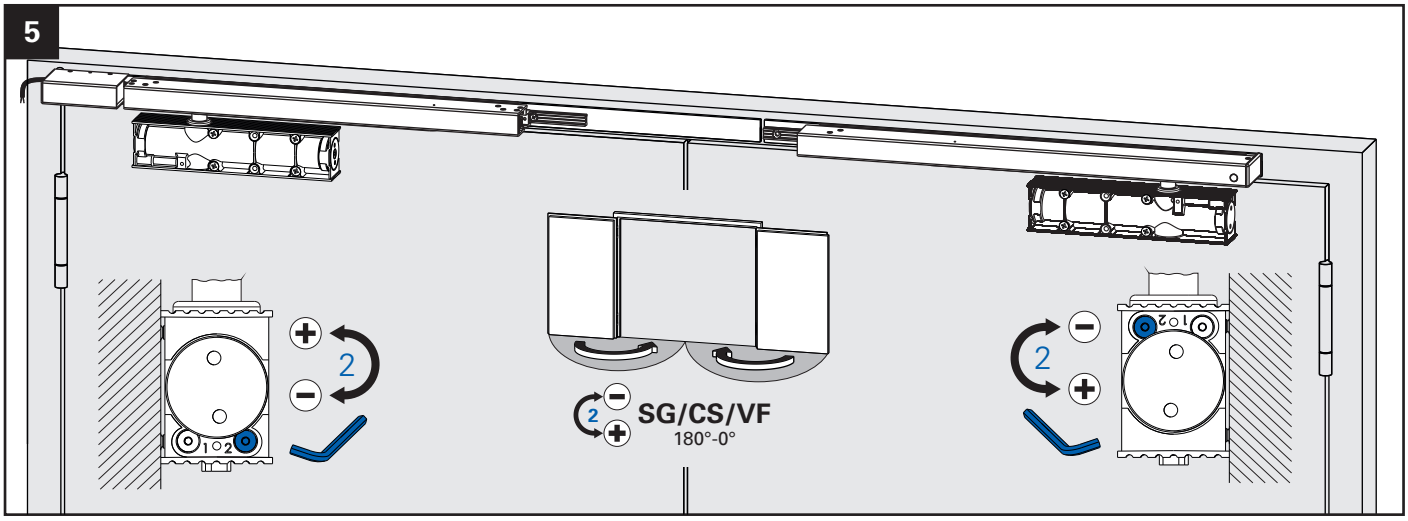

# Montageanleitung / Assembly instruction / Notice de montage

SR-EF (24V) mit TS-41 / 31 (DIN links / DIN rechts spiegelbildlich)
SR-EF (24V) with TS-41 / 31 (DIN left / DIN right mirror image)
SR-EF (24V) avec TS-41 / 31 (DIN gauche / DIN droite inverser l'illustration)

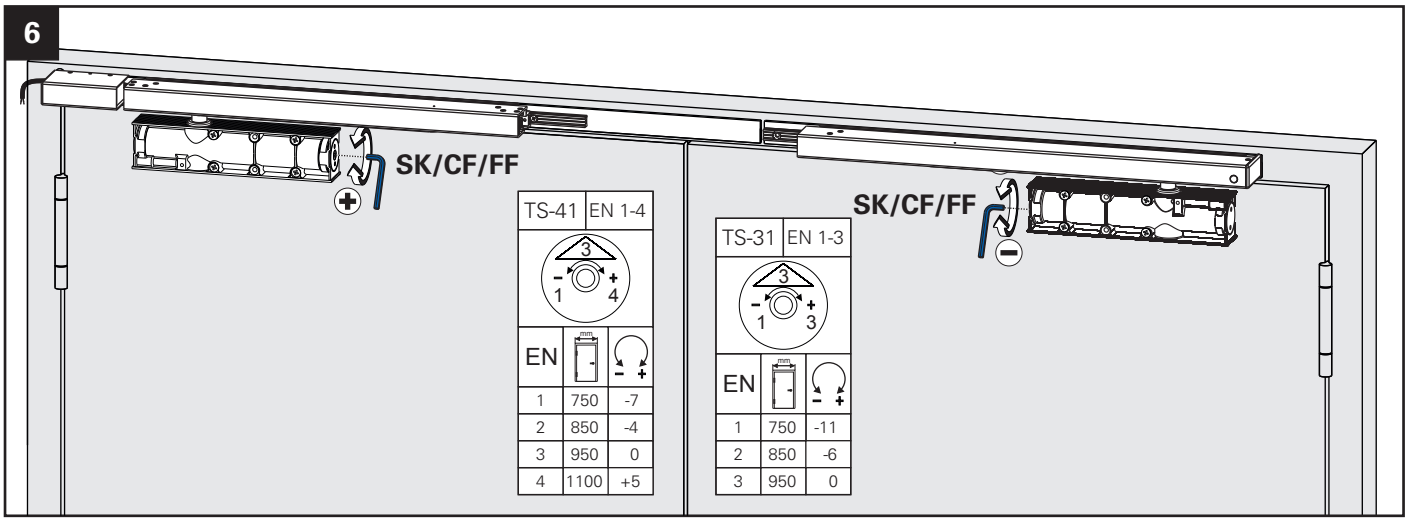


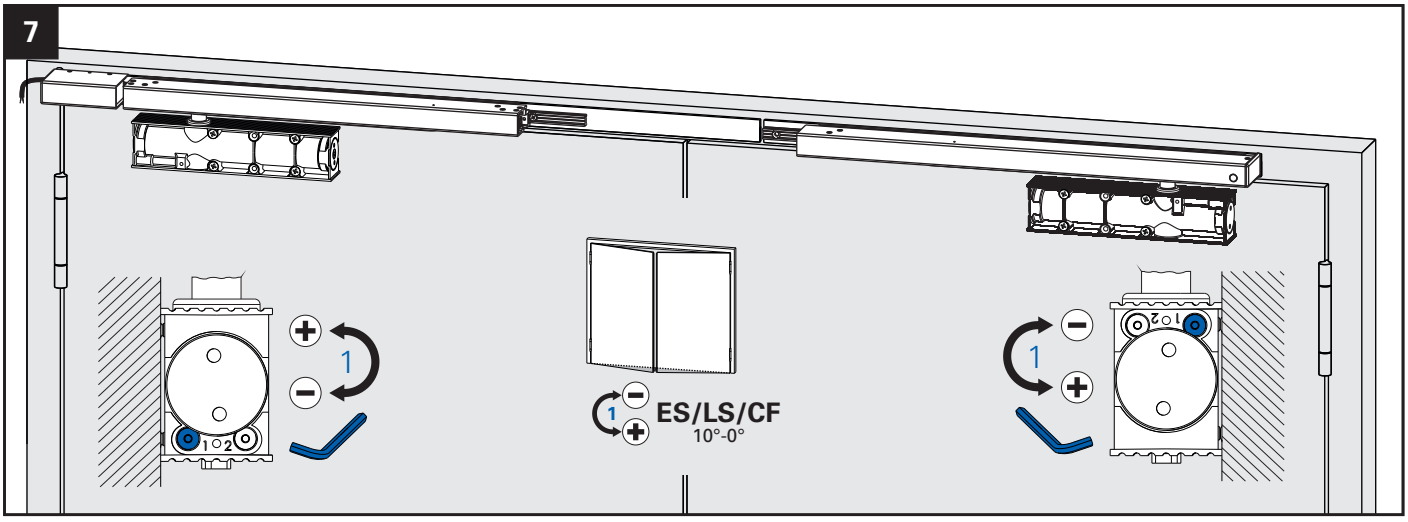


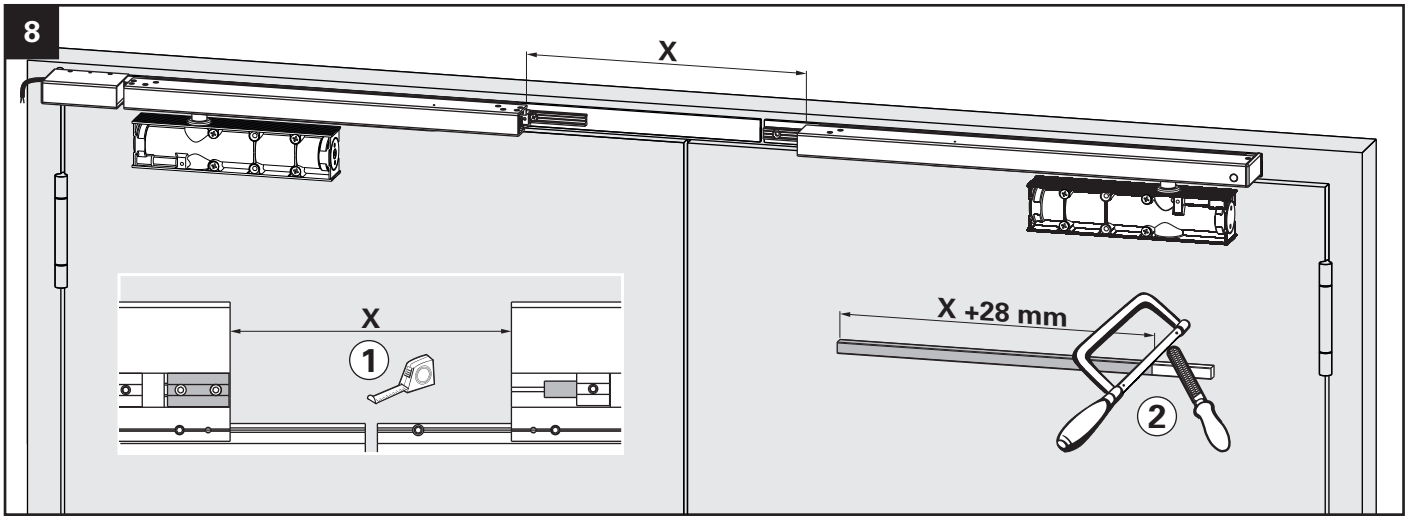

# Montageanleitung / Assembly instruction / Notice de montage

SR-EF (24V) mit TS-41 / 31 (DIN links / DIN rechts spiegelbildlich)
SR-EF (24V) with TS-41 / 31 (DIN left / DIN right mirror image)
SR-EF (24V) avec TS-41 / 31 (DIN gauche / DIN droite inverser l'illustration)

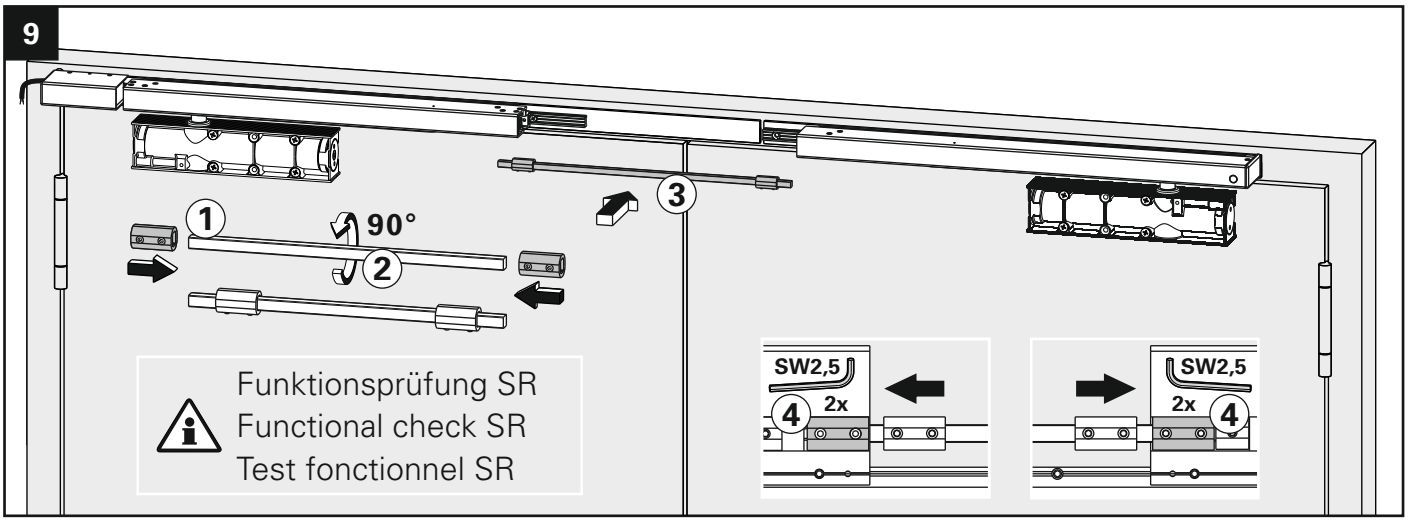


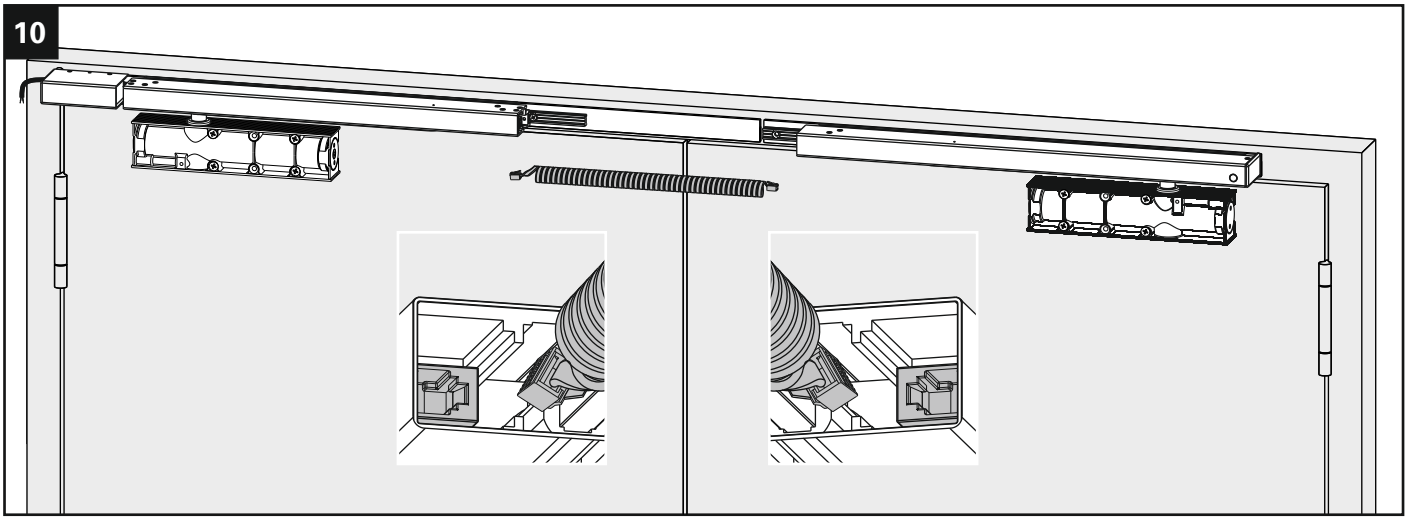


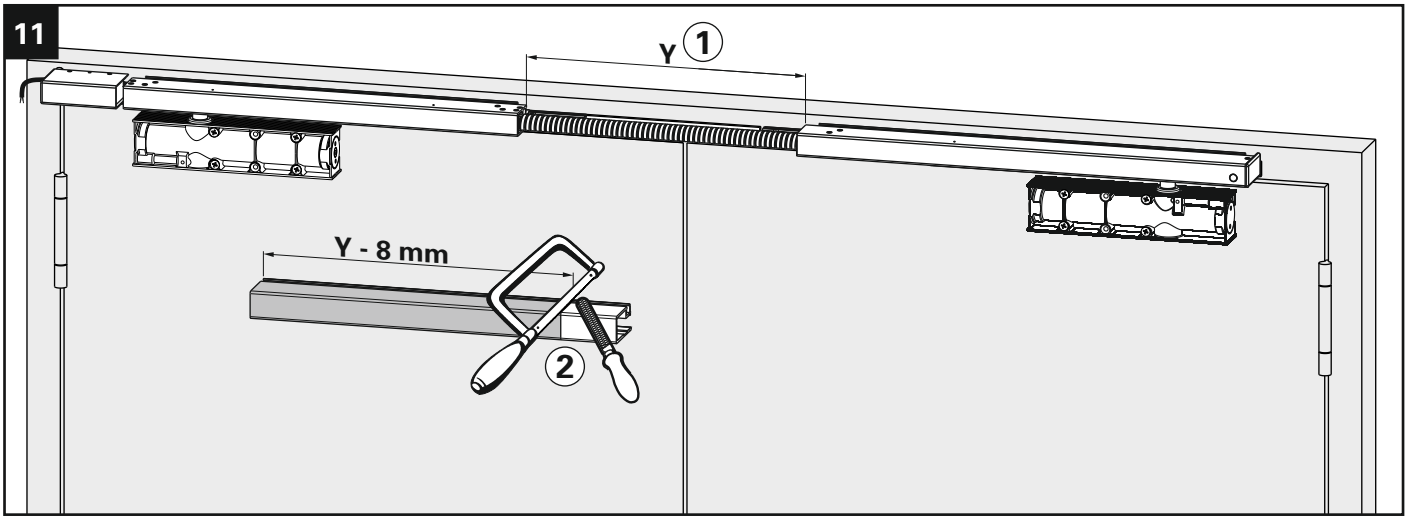

# Montageanleitung / Assembly instruction / Notice de montage

SR-EF (24V) mit TS-41 / 31 (DIN links / DIN rechts spiegelbildlich)
SR-EF (24V) with TS-41 / 31 (DIN left / DIN right mirror image)
SR-EF (24V) avec TS-41 / 31 (DIN gauche / DIN droite inverser l'illustration)

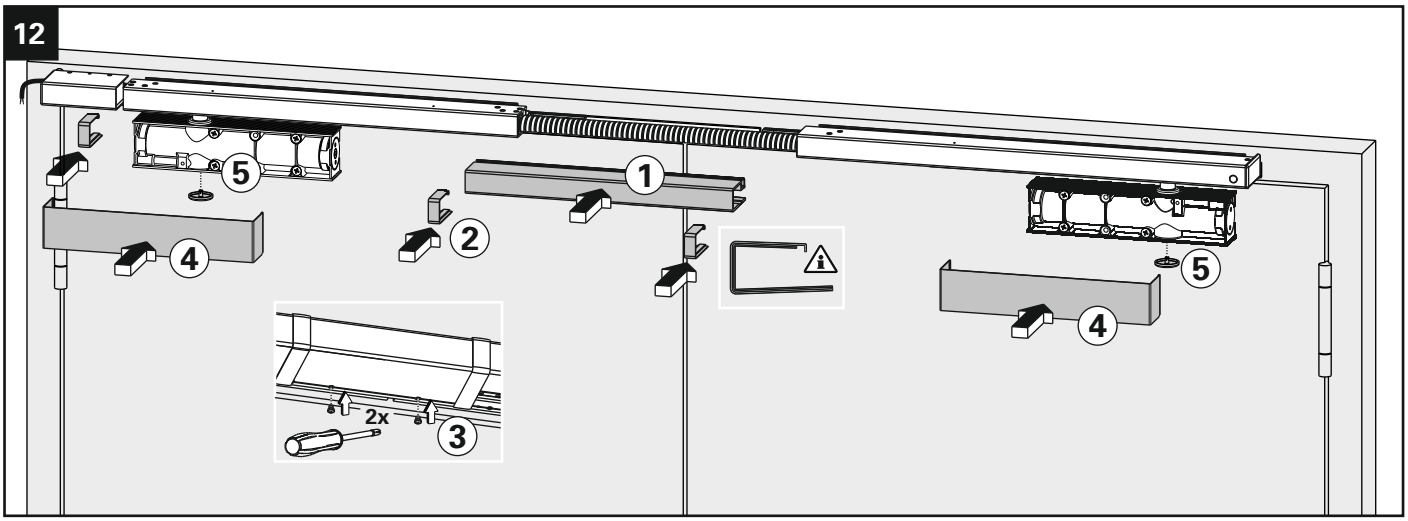


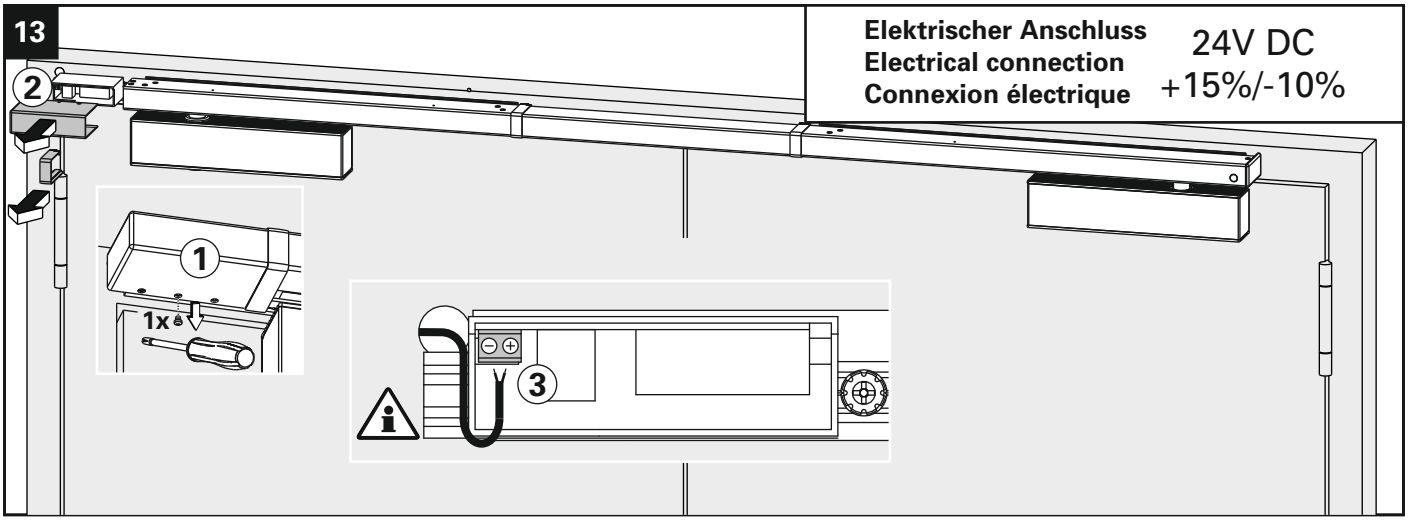


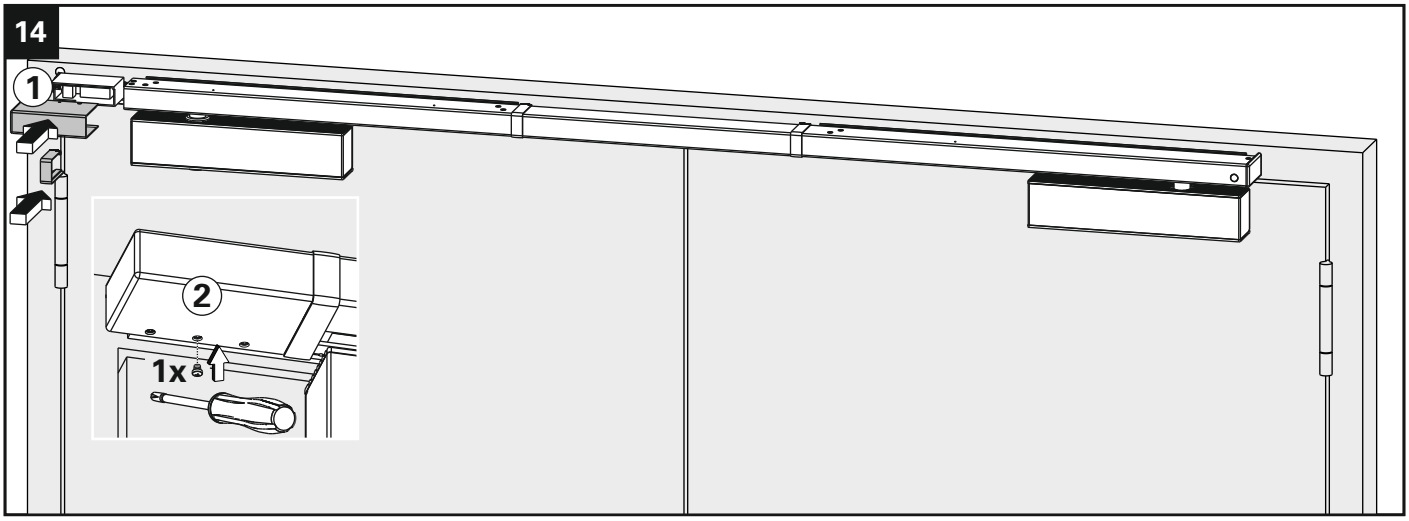

SR-EF (24V) mit TS-41 / 31 (DIN links / DIN rechts spiegelbildlich)
SR-EF (24V) with TS-41 / 31 (DIN left / DIN right mirror image)
SR-EF (24V) avec TS-41 / 31 (DIN gauche / DIN droite inverser l'illustration)

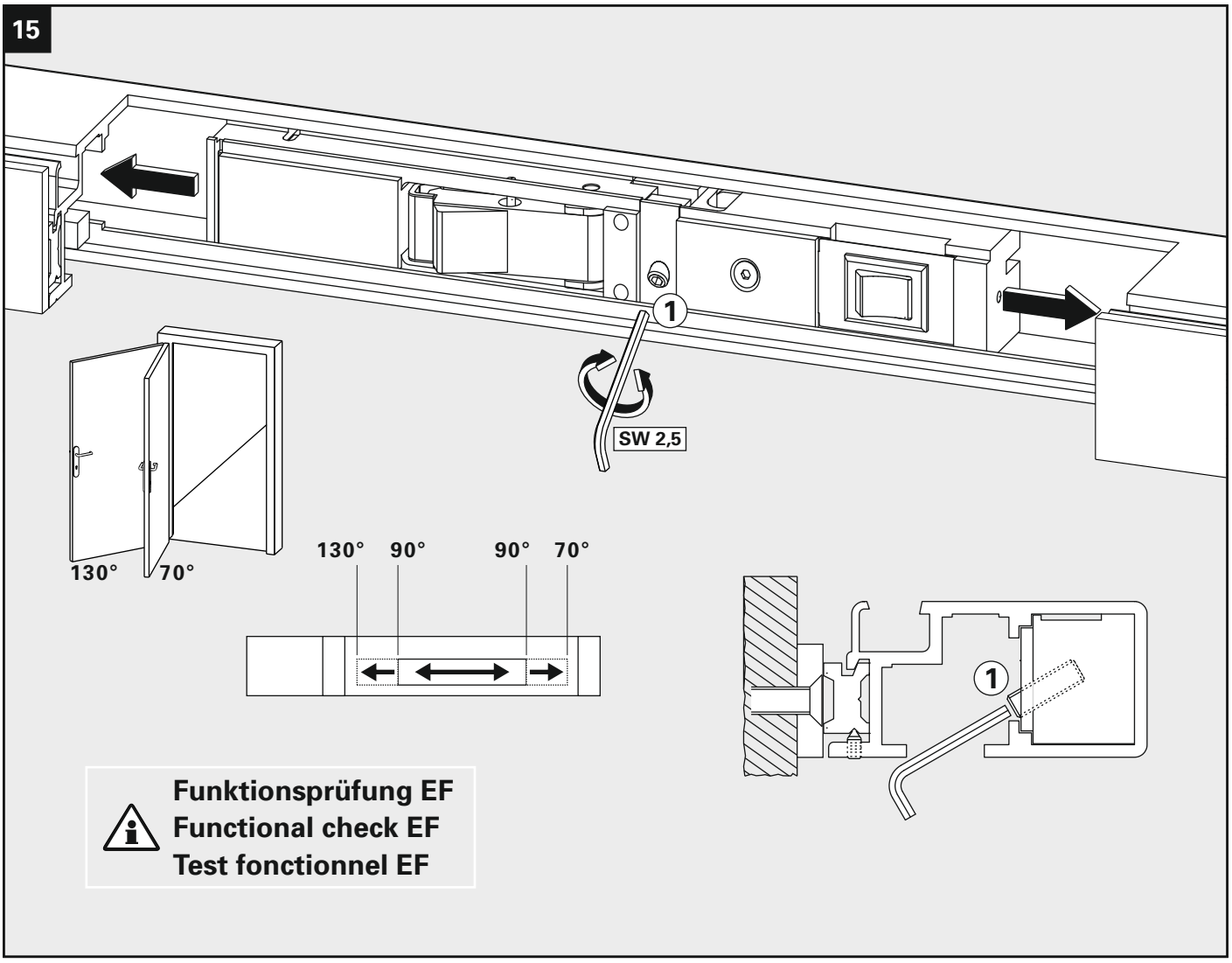


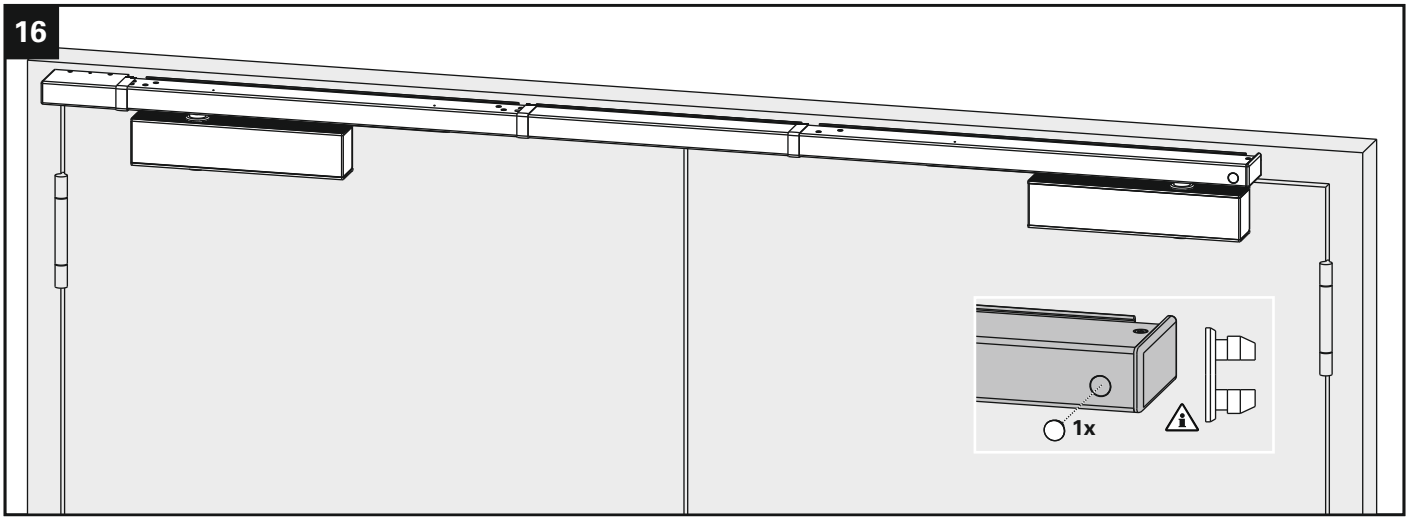

# Montageanleitung / Assembly instruction / Notice de montage

SR-EF (24V) mit TS-41 / 31 (DIN links / DIN rechts spiegelbildlich)
SR-EF (24V) with TS-41 / 31 (DIN left / DIN right mirror image)
SR-EF (24V) avec TS-41 / 31 (DIN gauche / DIN droite inverser l'illustration)

**Im Folgenden wird die Montage für Gangflügel links gezeigt. bei Gangflügel rechts bitte entsprechend spiegelbildlich vorgehen.**

Bohrschablone anlegen und je nach Anbauvariante (Direktmontage, Montage mit Standardprofil oder Montage mit Adaptionsprofil) Bohrlochgruppe wählen und Löcher bohren.

**1a** **Direktmontage**
Montageplatten (Türschließer) anschrauben.

**1b** **Montage mit Standardprofil**
Standardprofile (optional) anschrauben, gegebenenfalls bei Überlappung in Türmitte kürzen ①. Montageplatten (Türschließer) anschrauben ②.

**1c** **Montage mit Adaptionsprofil**
Adaptionsprofile (optional) anschrauben, gegebenenfalls bei Überlappung in Türmitte kürzen ①. Montageplatten (Türschließer) anschrauben ②.

**2a** **Direktmontage**
Gangflügelgleitschiene und Standflügelgleitschiene direkt montieren.

**2b** **Montage mit Standardprofil**
Gangflügelgleitschiene und Standflügelgleitschiene auf die Standardprofile schrauben.

**2c** **Montage mit Adaptionsprofil**
Gangflügelgleitschiene und Standflügelgleitschiene auf die Adaptionsprofile schrauben.

**3** Hebelarme mit Türschließer verbinden①. Türschließer montieren②.

**4** Schließgeschwindigkeitsventile schließen①. Die Hebelarme Richtung Gleitschiene führen ② und miteinander verbinden③. Schließgeschwindigkeitsventile wieder öffnen, Türen schließen.

**5** Schließgeschwindigkeit einstellen!

**6** Schließkraft einstellen!

**7** Endschlag, einstellen!

**8** Maß X gemäß Darstellung ermitteln①. Verbindungsstange auf entsprechendes Maß X + 28mm ablängen und entgraten②.

**9** Verbindungsmuffen wie dargestellt auf die Verbindungsstange schieben①. Verbindungsstange um 90° drehen② und von unten zwischen die Stangenenden führen③. Die Verbindungsmuffen über die Stangenenden auf Anschlag schieben und Madenschrauben festziehen④. Wichtig: Die Schrauben der Verbindungsmuffen müssen nach unten zeigen!

Funktionsprüfung SR:
Beide Türflügel ca. 60° öffnen, Gangflügel muß geöffnet bleiben. Standflügel schließt. Gangflügel darf erst ab einem Winkel des Standflügels von ca. 30° schließen.

**10** Verbindungskabel anschließen.

# Montageanleitung / Assembly instruction / Notice de montage

SR-EF (24V) mit TS-41 / 31 (DIN links / DIN rechts spiegelbildlich)
SR-EF (24V) with TS-41 / 31 (DIN left / DIN right mirror image)
SR-EF (24V) avec TS-41 / 31 (DIN gauche / DIN droite inverser l'illustration)

**11** Maß Y zwischen den Enden der Gleitschienen ermitteln①. Abdeckprofil auf entsprechendes Maß Y - 8mm ablängen und entgraten②.

**12** Abdeckprofil auf das Montageprofil einhängen① und Kunststoff-Clips einsetzen②. Abdeckprofil ausrichten und fixieren③. U-Cover④ und Ritzelabdeckung am Türschließer⑤ aufklippen.

**13** **Elektrischer Anschluss: 24V DC, +15% / -10%**
Verschraubungen der Stromversorgungseinheit lösen①. Kunststoff-Clip ② und Abdeckung entfernen③. Stromzufuhr anschließen④.

**14** Abdeckung und Kunststoff-Clips einsetzen①-②. Abdeckungen ausrichten und fixieren③.

**15** Die Feststellanlage ist für einen Türöffnungshaltewinkel von 90° vormontiert. Der Öffnungswinkel läßt sich durch Verschieben der Feststelleinheit, in Richtung Türmitte bis auf 70° und Richtung Türbänder bis auf 130°, verstellen. Hierzu wird die Tür auf den gewünschten Feststellwinkel geöffnet und festgesetzt. Zum Verschieben der Feststelleinheit muß die Klemmschraube① gelöst werden. Die Feststelleinheit dann auf Anschlag an das Gleitstück schieben und Klemmschraube fest anziehen.
Bei max. Türöffnungswinkeln kleiner 90° kann das Gleitstück die Klemmschraube verdecken. In diesem Falle muß die Feststelleinheit vor dem Öffnen und Festsetzen der Tür auf Anschlag in Richtung Türmitte, nach Lösen der Klemmschraube, verschoben werden. Klemmschraube erneut festziehen und wie zuvor beschrieben gewünschten Feststellwinkel einstellen.
Funktiosprüfung der Feststellung und des Rauchmelders durchführen.

**16** Schraublochabdeckung in die Standflügelgleitschiene klippen.

# Montageanleitung / Assembly instruction / Notice de montage

SR-EF (24V) mit TS-41 / 31 (DIN links / DIN rechts spiegelbildlich)
SR-EF (24V) with TS-41 / 31 (DIN left / DIN right mirror image)
SR-EF (24V) avec TS-41 / 31 (DIN gauche / DIN droite inverser l'illustration)

**Assembly for active leaves on the left is described below. For active leaves on the right, please proceed accordingly.**

Attach drilling template and choose corresponding drill holes depending on mounting situation (direct mounting, mounting with standard profile or mounting with adaptor plate). Drill holes.

**1a** **Direct mounting**
Screw on door closer mounting plates.

**1b** **Mounting with standard profile**
Screw on standard profiles (optional), shorten if necessary ①.Screw on door closer mounting plates ②.

**1c** **Mounting with adaptor plate**
Screw on adaptor plate (optional), shorten if necessary ①.Screw on door closer mounting plates ②.

**2a** **Direct mounting**
Mount active leaf slide rail and passive leaf slide rail directly.

**2b** **Mounting with standard profile**
Mount active leaf slide rail and passive leaf slide rail onto standard profile.

**2c** **Mounting with adaptor plate**
Mount active leaf slide rail and passive leaf slide rail onto adaptor plate.

**3** Connect lever arms to door closer ①. Fit door closer ②.

**4** Close closing speed valve ①. Guide the lever arm in the direction of the slide rail ② and connect to the slide rail ③ Open speed valves. Close doors.

**5** Set closing speed.

**6** Set closing force.

**7** Set latching speed.

**8** Determine dimension x in line with drawing ①. Cut connecting rod to length in line with said dimension x + 28 mm and trim ②.

**9** Push coupling sleeves as depicted onto the connecting rod ①. Turn the connecting rod by 90° ②.Push connecting rod between the rod ends ③. Push the coupling sleeves over the rod ends and tighten grub screws ④. Attention: the screws of the coupling sleeves have to point downwards.

Functional test SR:
Open both door leaves approx. 60°, active leaf must stay open. Passive leaf closes. Active leaf must only close when the angle of the passive leaf is approx. 30°.

**10** Connect connection cable.

SR-EF (24V) mit TS-41 / 31 (DIN links / DIN rechts spiegelbildlich)
SR-EF (24V) with TS-41 / 31 (DIN left / DIN right mirror image)
SR-EF (24V) avec TS-41 / 31 (DIN gauche / DIN droite inverser l'illustration)

**11** Determine dimension y between the ends of the slide rails ①. Cut cover profile to length in line with dimension y - 8 mm and trim ②.

**12** Mount cover profile onto the assembly profile ① and attach plastic clips ②. Adjust cover profile ③ and fix in place. Clip on U-cover ④ and pignon cover ⑤ onto the door closer.

**13** **Electrical connection: 24V DC, +15% / -10%**
Loosen screws of the power supply unit①. Remove plastic clips ② and cover ③. Connect to power supply ④.

**14** Insert cover ① and plastic clips ②. Adjust covers and fix into place ③.

**15** The slide rail with hold-open function is premounted for a door opening angle of 90°. The open angle can be changed up to 70° by moving the hold open unit in the direction of the door middle. It can also be changed up to 130° by moving the hold open unit in the direction of the door hinges. This is achieved by opening the door until the requested opening angle is achieved and fixing it in this position. In order to move the hold open unit, you have to loosen the fixing screw ①. Move the hold-open unit till dead stop of the sliding block and tighten the fixing screw①. In case the max. door opening angle is smaller than 90°, the sliding block might cover the fixing screw. In this case, the hold-open unit has to be moved till dead stop in direction of door middle after fixing screw has been loosened. This has to be done before the door is opened and fixed in wished position. Tighten fixing screw and adjust (as described above) the requested hold-open angle.
Carry out a functionality test of hold-open function.

**16** Clip the screw hole cover into the passive leaf slide rail.

# Montageanleitung / Assembly instruction / Notice de montage

SR-EF (24V) mit TS-41 / 31 (DIN links / DIN rechts spiegelbildlich)
SR-EF (24V) with TS-41 / 31 (DIN left / DIN right mirror image)
SR-EF (24V) avec TS-41 / 31 (DIN gauche / DIN droite inverser l'illustration)

**Ci-dessous le montage pour vantail principal gauche. Pour le montage à droite veuillez procéder en conséquence.**

Positionner le gabarit de perçage et selon le cas de configuration (montage direct, montage avec profile standard ou avec profil d'adaptation) choisir les trous adaptés puis perçer.

**1a** **Montage direct**
Fixer la plaque de montage du ferme-porte.

**1b** **Montage avec profil standard**
Fixer le profile standard (en option) recouper si necessaire ①. Fixer la plaque de montage du ferme-porte ②.

**1c** **Montage avec profil d'adaptation**
Fixer la plaque d'adaptation (en option) recouper si necessaire ①. Fixer la plaque de montage du ferme-porte ②.

**2a** **Montage direct**
Fixer la glissière du vantail principal et du vantail secondaire direct.

**2b** **Montage avec profil standard**
Fixer la glissière du vantail principal et du vantail secondaire sur le profile standard.

**2c** **Montage avec profil d'adaptation**
Fixer la glissière du vantail principal et du vantail secondaire sur le profile d´adaption.

**3** Fixer le bras au ferme-portes ①. Fixer le ferme-portes②.

**4** Fermer la valve du réglage de la vitesse①.② Positionner le bras jusqu'au patin de la glissière puis visser le bras au patin③. Ouvrir la valve du réglage de la vitesse. Fermer les portes.

**5** Ajuster la vitesse de fermeture.

**6** Ajuster la force fermeture.

**7** Ajuster l'à-coup final.

**8** Prendre la mesure X comme indiqué ①. Recouper et ébavurer la tige à la dimension X+28mm ②.

**9** Positionner comme indiqué les manchons de raccordement sur la tige ①. Tourner la tige de 90°②, ③ positionner et fixer les manchons à l'aide des vis 6 pans creuses ④. (les vis doivent être dirigées vers le bas).

Test du sélecteur.
Ouvrir les deux vantaux à 60°, le vantail principal doit se maintenir en position ouverte. Le vantail secondaire doit se fermer. Le vantail principal doit se fermer à partir d'un angle de fermeture du vantail secondaire à partir de 30°.

**10** Raccordement électrique.

SR-EF (24V) mit TS-41 / 31 (DIN links / DIN rechts spiegelbildlich)
SR-EF (24V) with TS-41 / 31 (DIN left / DIN right mirror image)
SR-EF (24V) avec TS-41 / 31 (DIN gauche / DIN droite inverser l'illustration)

**11** Prendre la mesure Y comme indiqué ①. Recouper et ébavurer la tige à la dimension Y - 8mm ②.

**12** Positionner, ajuster et fixer le capot et les clips plastique ① - ③. Clipser le capot U du ferme-portes ainsi que le cache de l'axe ④ - ⑤.

**13** **Raccordement électrique: 24V DC, +15% / -10%**
Devisser le capot du raccordement électrique ①. Enlever les clips plastique ainsi que le cache ② - ③. Raccorder l'alimentation ④.

**14** Positionner, ajuster et fixer le capot et les clips plastique ① - ③. Clipser les cache-vis après test de bon fonctionnement.

**15** Le sélecteur de fermeture est pré-disposé pour un angle d'ouverture de 90°. Cet angle peut être modifié en dévissant les vis pointeaux et en déplacant l'arrêt de 70 à 130°. De cette façon la porte peut être maintenue à l'angle d'ouverture souhaité ①.
Tester le fonctionnement.

**16** Clipser les caches-vis de la glissière du vantail secondaire.